Bien Banyo Ürünleri Sanayi ve Ticaret AŞ.

BE11067104 Bien Pruva Eviye Bataryası Krome

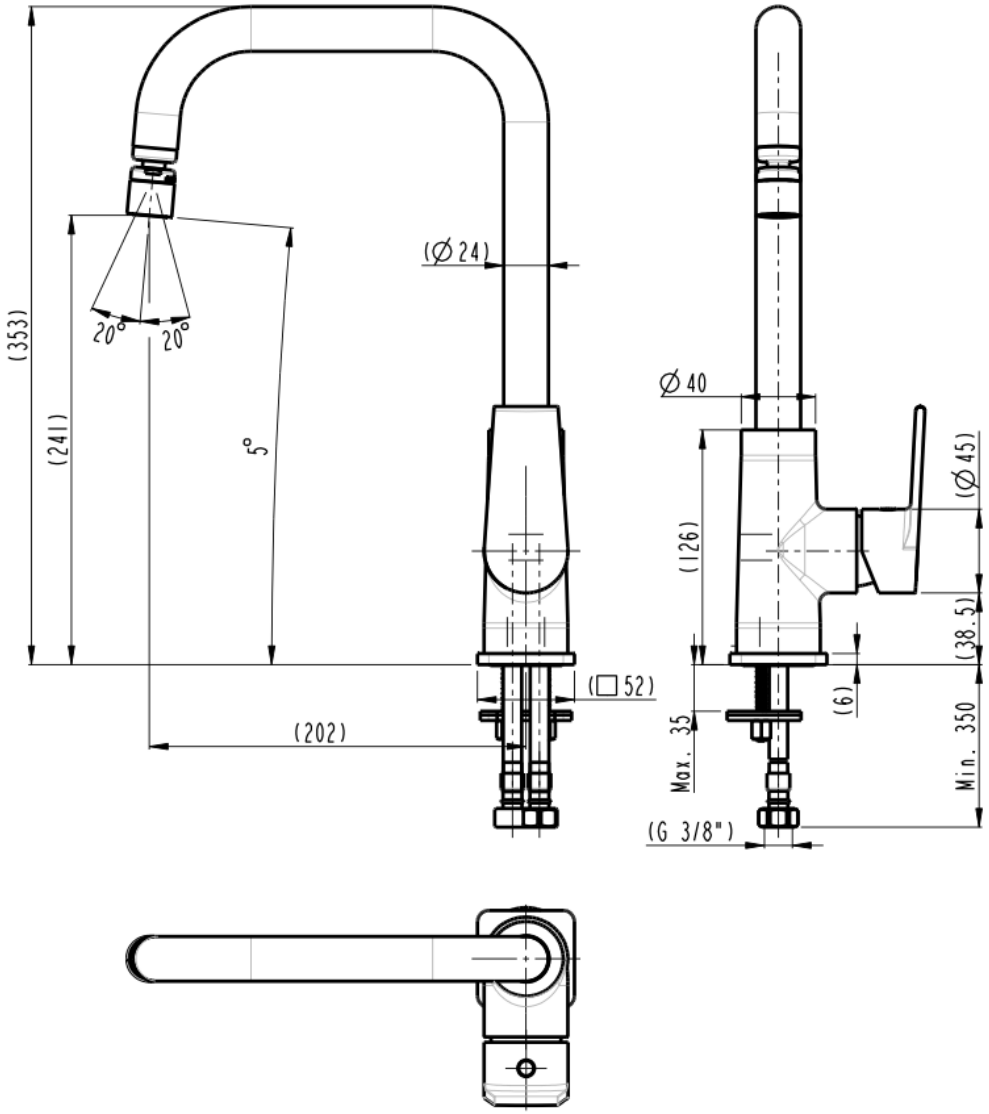

Bien Banyo Ürünleri Sanayi ve Ticaret A.Ş..'nin üründe görünüş ve teknik detaylarda herhangi bir bildirim yapmaksızın değişiklik yapma hakkı saklıdır.
Bien Banyo Ürünleri Sanayi ve Ticaret A.Ş. reserves the right to revise the specifications and design of the product without any notifications